Catálogo de

Ladrillos Refractarios, y Hornos de leña

Con fabricación propia

cor caroli cerámica

Horno de ladrillo que preserva el calor y la humedad del interior del horno.

Cor Caroli

En Cor Caroli Cerámica nos dedicamos principalmente a la fabricación de ladrillos refractarios de alta calidad y otros productos relacionados que se utilizan en la construcción de chimeneas, hornos de leña así como para fachadas de viviendas.

Ofrecemos una amplia variedad de productos y formatos de calidad que proporciona a nuestros clientes un servicio integral.

INSTALACIONES:

Ribarroja del Turia
(Valencia)
|
Junto a la A3 y
a 1 Km. de la A7
|
PUNTO ESTRATÉGICO PARA LA LOGÍSTICA

Hornos

En Cor Caroli somos especialistas en hornos de leña construidos con ladrillos refractarios de alta calidad.

Ladrillos Refractarios

Ladrillos fabricados con arcillas refractarias con un porcentaje de alúmina de 33% aprox.
Por su resistencia térmica de hasta 1400ºC es u artículo utilizado principalmente para la fabricación de chimeneas, paelleros, hornos, calderas...
Además, es un producto habitual en la construcción de fachadas de viviendas por sus propiedades de aislante y por su aspecto muy decorativo que le confiere su cocción directa al fuego. Es utilizado tanto en construcciones de estilo moderno como rústico.

Formato 22

Productos:

Ladrillos, plaquetas y tacos refractarios

Aplicaciones en:

Chimeneas, barbacoas, paelleros, calderas, hornos, fachadas...

LADRILLO 2x11x22

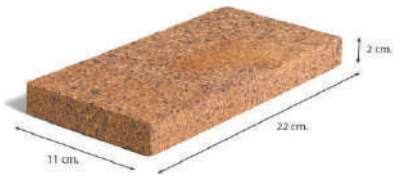

- Unidades: 1372 | Medida palet: 95x95 cm
- Peso unidad: 1000 g | Peso palet: 1400 kg
- Unidades por m² en planta: 42 ud./m²
- Unidades por m² en alzado: 150 ud./m²

LADRILLO 3x11x22

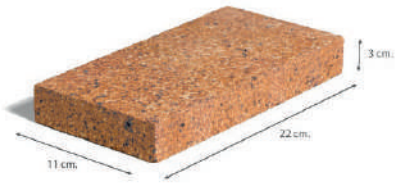

- Unidades: 952 | Medida palet: 95x95 cm
- Peso unidad: 1400 g | Peso palet: 1400 kg
- Unidades por m² en planta: 42 ud./m²
- Unidades por m² en alzado: 112 ud./m²

LADRILLO 4x11x22

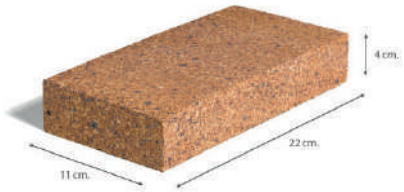

- Unidades: 728 | Medida palet: 95x95 cm
- Peso unidad: 1900 g | Peso palet: 1400 kg
- Unidades por m² en planta: 42 ud./m²
- Unidades por m² en alzado: 90 ud./m²

LADRILLO 5x11x22

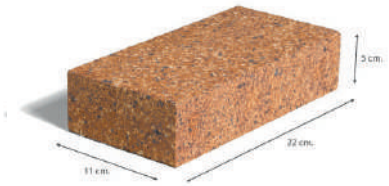

- Unidades: 588 | Medida palet: 95x95 cm
- Peso unidad: 2300 g | Peso palet: 1400 kg
- Unidades por m² en planta: 42 ud./m²
- Unidades por m² en alzado: 75 ud./m²

Combinamos artesanía y tecnología, junto a los mejores materiales para ofrecerte un producto de máxima calidad, con una amplia variedad para cubrir todas tus necesidades.

LADRILLO 6x11x22

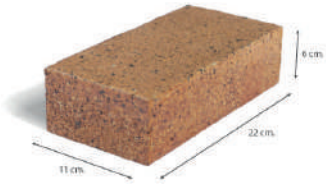

- Unidades: 476 | Medida palet: 95x95 cm
- Peso unidad: 3000 g | Peso palet: 1400 kg
- Unidades por m² en planta: 42 ud./m²
- Unidades por m² en alzado: 64 ud./m²

PLAQUETA 3x4x22

- Unidades: 2720 | Medida palet: 95x95 cm
- Peso unidad: 500 g | Peso palet: 1500 kg
- Unidades por 4m² en planta: 90 ud./m²
- Unidades por 3m² en alzado: 112 ud./m²

PLAQUETA 3x5x22

- Unidades: 2176 | Medida palet: 95x95 cm
- Peso unidad: 689 g | Peso palet: 1500 kg
- Unidades por 5m² en planta: 75 ud./m²
- Unidades por 3m² en alzado: 112 ud./m²

TACO 5x5x22

- Unidades: 1344 | Medida palet: 95x95 cm
- Peso unidad: 1100 g | Peso palet: 1500 kg
- Unidades por m² en planta: 75 ud./m²
- Unidades por m² en alzado: 75 ud./m²

***Posibilidad de preparar medios palets de estos formatos (consultar).**
*** En todos los modelos en alzado se debe contemplar 1 cm de junta.**

Formato
22 Canto Romo

Aplicaciones en:

Chimeneas, barbacoas, paelleros, calderas, hornos, fachadas...

LADRILLO 3x11x22

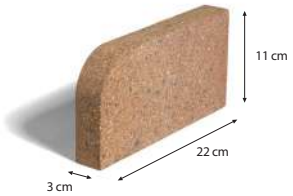

Unidades: 544 | Medida palet: 95x95 cm

Peso unidad: 1400 g | Peso palet: 800 kg

Unidades por metro lineal: 25 ud. 1 cm de junta

LADRILLO 4x11x22

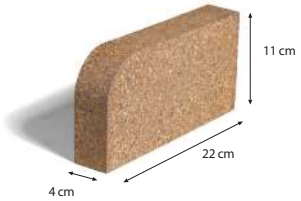

Unidades: 416 | Medida palet: 95x95 cm

Peso unidad: 1900 g | Peso palet: 800 kg

Unidades por metro lineal: 20 ud. 1 cm de junta

LADRILLO 5x11x22

Unidades: 336 | Medida palet: 95x95 cm

Peso unidad: 2300 g | Peso palet: 800 kg

Unidades por metro lineal: 16 ud. 1 cm de junta

Formato
20

Aplicaciones en:

Chimeneas, barbacoas, paelleros, calderas, hornos, fachadas...

LADRILLO 2,5x10x20

Unidades: 1448
Medida palet: 95x95 cm

Peso unidad: 1000 g
Peso palet: 1500 kg

Unidades por m²
en planta: 50 ud./m²

Unidades por m²
en alzado: 140 ud./m²

LADRILLO 5x10x20

Unidades: 760
Medida palet: 95x95 cm

Peso unidad: 2000 g
Peso palet: 1500 kg

Unidades por m²
en planta: 50 ud./m²

Unidades por m²
en alzado: 83 ud./m²

LADRILLO 2,5x5x20

Unidades: 2880
Medida palet: 95x95 cm

Peso unidad: 500 g
Peso palet: 1500 kg

Unidades por 5m²
en planta: 83 ud./m²

Unidades por 2,5m²
en alzado: 140 ud./m²

TACO 5x5x20

Unidades: 1520
Medida palet: 95x95 cm

Peso unidad: 1000 g
Peso palet: 1500 kg

Unidades por m²
en planta: 83 ud./m²

Formatos **Especiales**

Azulejos y Baldosas

BALDOSA REFRACTARIA ESPESOR 2,5 Y 4 CM

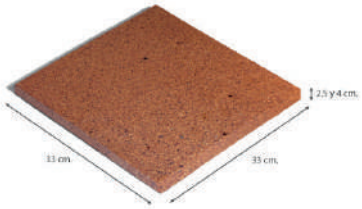

Unidades: 102 ud. (2,5cm) | 63 ud. (4cm)
Medida palet: 95x95 cm

Peso unidad: 5800 g (2,5cm) | 9400 g (4cm)
Peso palet: 600 kg (2,5cm) | 600 kg (4cm)

Unidades por m² en planta: 9 ud./m²

APLICACIONES:
Base para hornos y calderas

AZULEJO VIDRIADO ROJO / TABACO

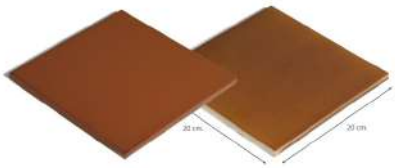

Unidades: 70 cajas de 25 ud.

Peso unidad: 740 g | Peso palet: 1295 kg

Unidades por m² en planta: 25 ud./m²

APLICACIONES:
En decoración, chimeneas y barbacoas. Aunque su resistencia térmica es alta no se aconseja aplicar fuego de forma directa.

Ladrillos y Tacos

LADRILLO REFRACTARIO CURVO

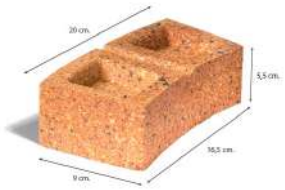

Unidades: 800 | Medida palet: 95x95 cm

Peso unidad: 1700 g | Peso palet: 1360 kg

Diámetro interior: 82,5 cm aprox.

Unidades sin junta: 16 ud.

APLICACIONES:
Barbacoas, chimeneas y paelleros.

TACO ESPECIAL BARBACOAS

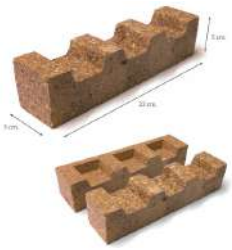

Unidades: 1344 | Medida palet: 95x95 cm

Peso unidad: 940 g | Peso palet: 1270 kg

Unidades por m² en planta: 75 ud./m²

APLICACIONES:
Barbacoas, chimeneas y paelleros.

Consulta nuestro manual para construir tu barbacoa a medida:

Construye tu chimenea redonda de jardín:

Material Refractario
Ensacado

Por sus propiedades de resistencia térmica, estos productos son específicos, junto con los ladrillos refractarios, para la construcción de zonas donde se haga fuego.

ARCILLA REFRACTARIA (Saco 25 kg)

· Saco de papel de 25 Kg.
· Palets retractilados de 600 Kg. (24 sacos)
· Palets retractilados de 1200 Kg. (48 sacos)

Es un producto elaborado a base de tierras refractarias que le proporcionan una resistencia térmica de 1250º C.

Aplicaciones:

Para barbacoas y paelleros, hornos de leña, chimeneas, estufas, y reparación de calderas o zonas de fuego. También se emplea en pirotecnias y com aislante.

Preparación del soporte:

Los soportes deben de ser resistentes, rugosos y estar limpios. No aplicar sobre yeso ni superficies pintadas.

Modo de empleo:

Mezclar con agua y otros productos, amasar y aplicar. Este producto no fragua por sí solo a temperaturas inferiores a 1000º C.

MORTERO REFRACTARIA (saco 25 kg)

· Saco de papel de 25 Kg.
· Palets retractilados de 600 Kg. (24 sacos)
· Palets retractilados de 1200 Kg. (48 sacos)
· Medida: 95x95 cm

DATOS TÉCNICOS:
Aspecto: Polvo Gris
Granulometría: <2
Densidad en polvo: 1,6 g / cm^3
Densidad en producto amasado: 1,9 g / cm^3

El mortero es un producto compuesto de cementos fundidos y áridos especiales que le proporcionan una resistencia térmica de 1200ºC.

Aplicaciones:

Para colocación de ladrillos refractarios en paelleros, hornos de leña, chimeneas, estufas y reparación de calderas o zonas de fuego.

Preparación del soporte:

Los soportes deben de ser resistentes, rugosos, y estar limpios. Cuando se trata de soportes muy adherentes o porosos es conveniente humedecerlos, para garantizar una buena adherencia. No aplicar sobre yeso, superficies pintadas, bloques de hormigón, paredes lucidas de cemento y superficies metálicas.

Modo de empleo:

Mezclar el producto con agua, aprox. 4,5 L por saco (25 kg) y amasar utilizando preferiblemente una mezcladora eléctrica a bajas revoluciones, hasta conseguir una masa homogénea y sin grumos. Dejar reposar un par de minutos y aplicar con paleta. Debido al fraguado rápido de este mortero, no se aconseja amasarlo en cantidades superiores a las necesarias en el momento de uso.

Hornos de leña

Coronación en la puerta con ladrillos refractarios. Puerta de hierro con mando de madera. Tubo superior para la salida de humos. Base interior de baldosas refractarias de 33 x 33.

Se fabrica en 100 cm ø y 120 cm ø
(Consultar otras medidas)

Las medidas y el peso pueden variar debido a su construcción artesanal.

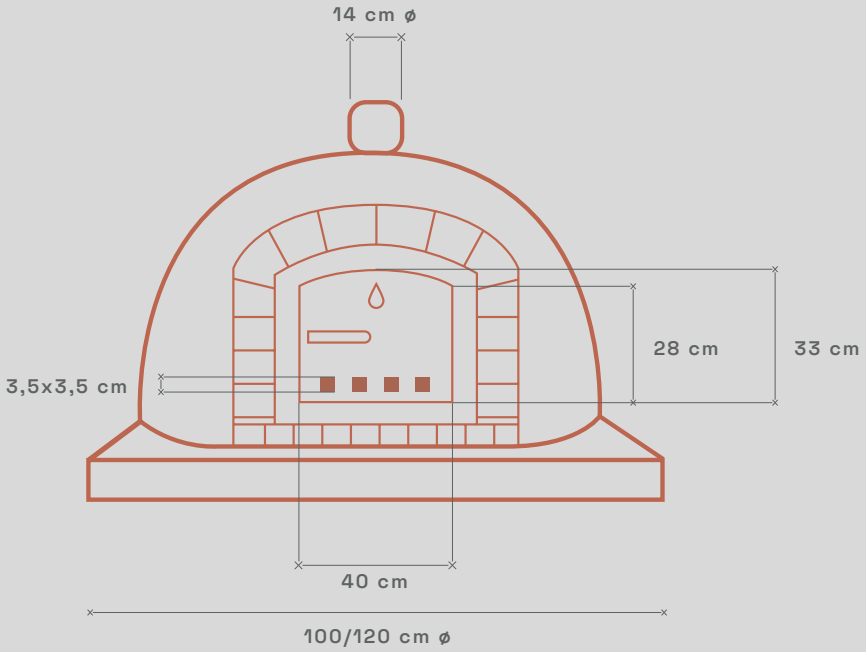

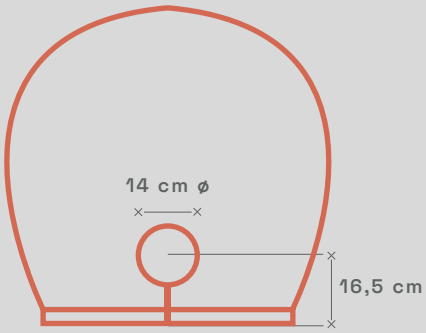

Hornos de 100

Peso aprox.: 600 kg
Tubo salida de la campana: 140 mm ø
Suelo interior con baldosa refractaria: 33 x 33

Base exterior: 100 x 100 cm
Altura exterior: 67 + 8 cm de base

Diámetro de cámara de cocción: 79 cm ø
Altura: 46 cm
Lado interior: 34 cm
Puerta: 46x37 cm
Luz puerta: 40 cm

Hornos de 120

Peso aprox.: 810 kg
Tubo salida de la campana: 140 mm ø
Suelo interior con baldosa refractaria: 33 x 33

Base exterior: 120 x 120 cm
Altura exterior: 67 + 8 cm de base

Diámetro de cámara de cocción: 93 cm ø
Altura: 48 cm
Puerta: 46x37 cm
Luz puerta: 40 cm

Las instrucciones de uso están basadas en nuestros ensayos en condiciones normales de laboratorio. Puesto que las condiciones de aplicación no son controlables por nuestra parte, la información no implica responsabilidad de la empresa.

Accesorios
Hornos de leña

PUERTA CON TIRO

Interior puerta de horno:
40 o 50* cm.

PUERTA SIN TIRO

Interior puerta de horno:
40 o 50* cm.

PUERTA FUNDICIÓN

Interior puerta de horno:
40 cm

***La puerta de 50 cm se fabrica bajo pedido y sus dimensiones son:**

Exterior: 56 cm
Interior: 50 cm

Altura exterior lateral: 35,5 cm
Altura interior lateral: 30 cm

Centro puerta interior: 38,5 cm
Centro puerta exterior: 44,50 cm

Cubos tiro de aire: 3,5 x 3,5 cm

ACCESORIOS HORNOS DE LEÑA

Tiro de puerta

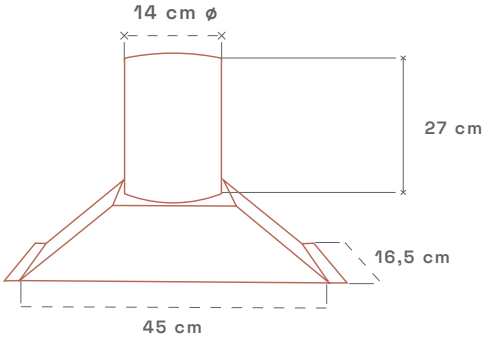

Pirómetro
300 mm

Vaina
300 mm

Sombrerete antirrevoco

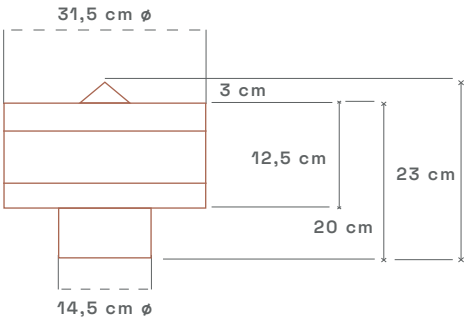

Tubo negro
145 mm

Fabricación propia

Somos fabricantes de ladrillos refractarios y otros productos derivados utilizados para la construcción de chimeneas, paelleros, hornos de leña así como para fachadas de viviendas. El aspecto rústico de nuestro ladrillo junto con su acabado macizo perfecto, le confiere un acabado ideal tanto para ambientes rústicos como modernos.

Ladrillo refractario de alta calidad

Fabricamos un ladrillo refractario a precios competitivos y de alta calidad, adecuado para temperaturas de hasta 1400 ºC según los ensayos realizados por ITC de Castellón.

Atención y servicio

Tenemos como prioridad la atención al cliente. Nuestras instalaciones se encuentran en Ribarroja del Turia (Valencia), un punto estratégico para la logística.

Variedad de productos y formatos

Ofrecemos una amplia variedad de productos y formatos que proporciona a nuestros clientes un servicio integral.

VISITA NUESTRA WEB

www.corcaroli.es
info@corcaroli.es
Tel. (+34) 961 595 449

Pol. Industrial Bassa (Sector 12)
C/ Formentera, 9
46190 Ribarroja del Turia
VALENCIA